ISTRUZIONI PER L'USO

"TIM 4" MODULO TEMPORIZZATORE MULTIFUNZIONE A QUATTRO UNITA' INDIPENDENTI

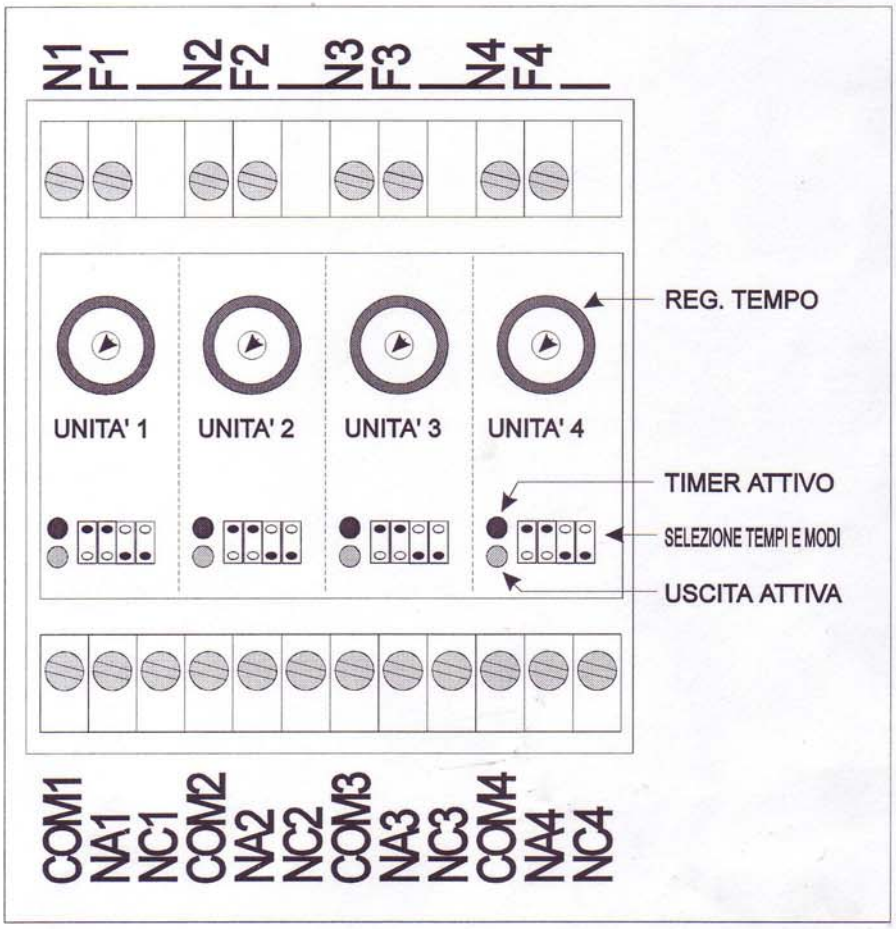

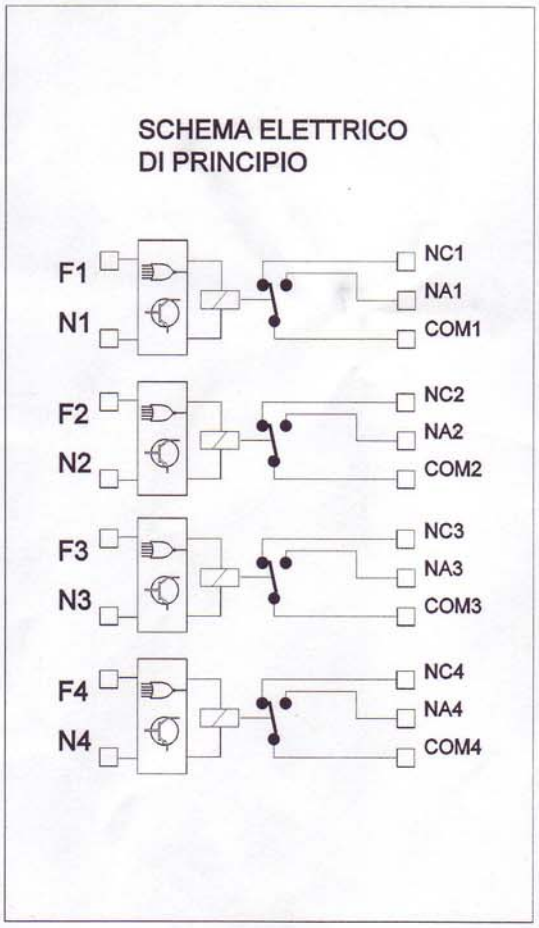

DESCRIZIONE
Il "TIM4" è un quadruplo timer con comando a 220Vac e uscita a relè ad uno scambio da 250Vac 8A.
Ogni sezione è completamente indipendente dalle altre e permette temporizzazioni da 1 secondo a 64 minuti.
Sono previsti 4 modi di funzionamento: 2 single-shot e 2 ciclici.
UTILIZZO:
ATTIVAZIONE: il timer riceve l'attivazione quando viene alimentato con 220Vac sui morsetti Nxx e Fxx L'indicatore verde si illumina.
USCITA: l'uscita è un contatto pulito in scambio da 250V 8A, prelevabile sui morsetti COMxx, NAxx, NCxx. Quando il relè chiude il contatto norm. aperto, l'indicatore rosso si illumina.
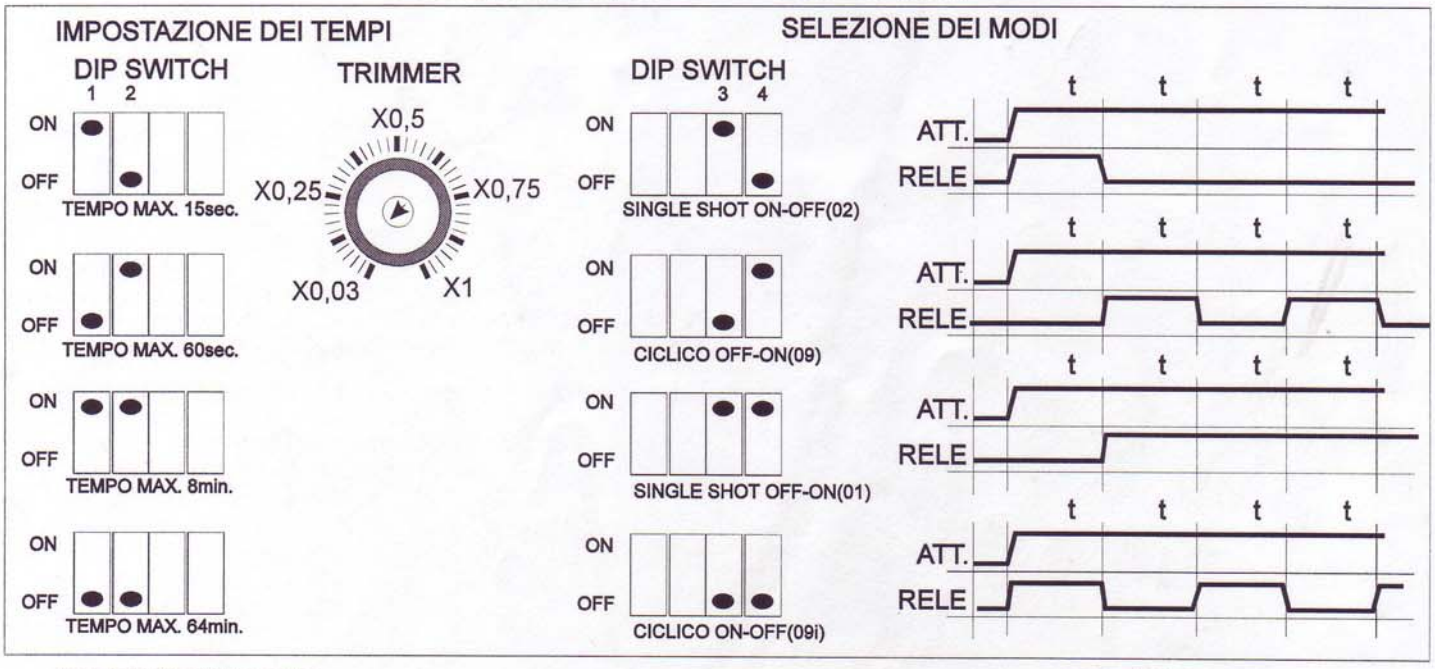
CARATTERISTICHE:	ALIMENTAZIONE:	230V ~ 50 - 60 Hz separata per ogni sezione
	ASSORBIMENTO:	6VA per ogni sezione
	PORTATA CONTATTI:	250V ~ 8A MAX